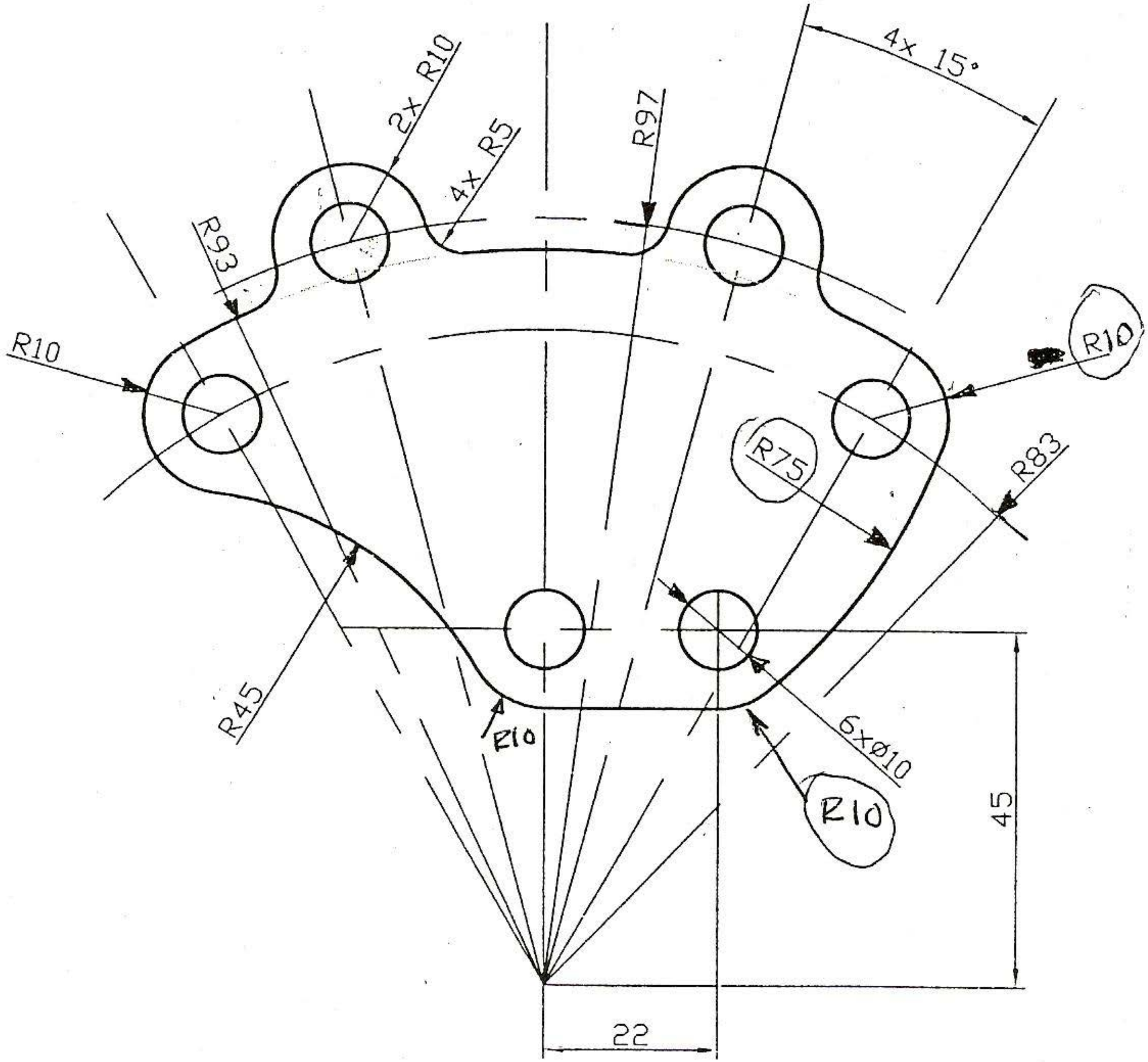
2x R10
4x R5
R97
4x 15°
R93
R10
R10
R75
R83
R45
R10
6xø10
R10
45
22

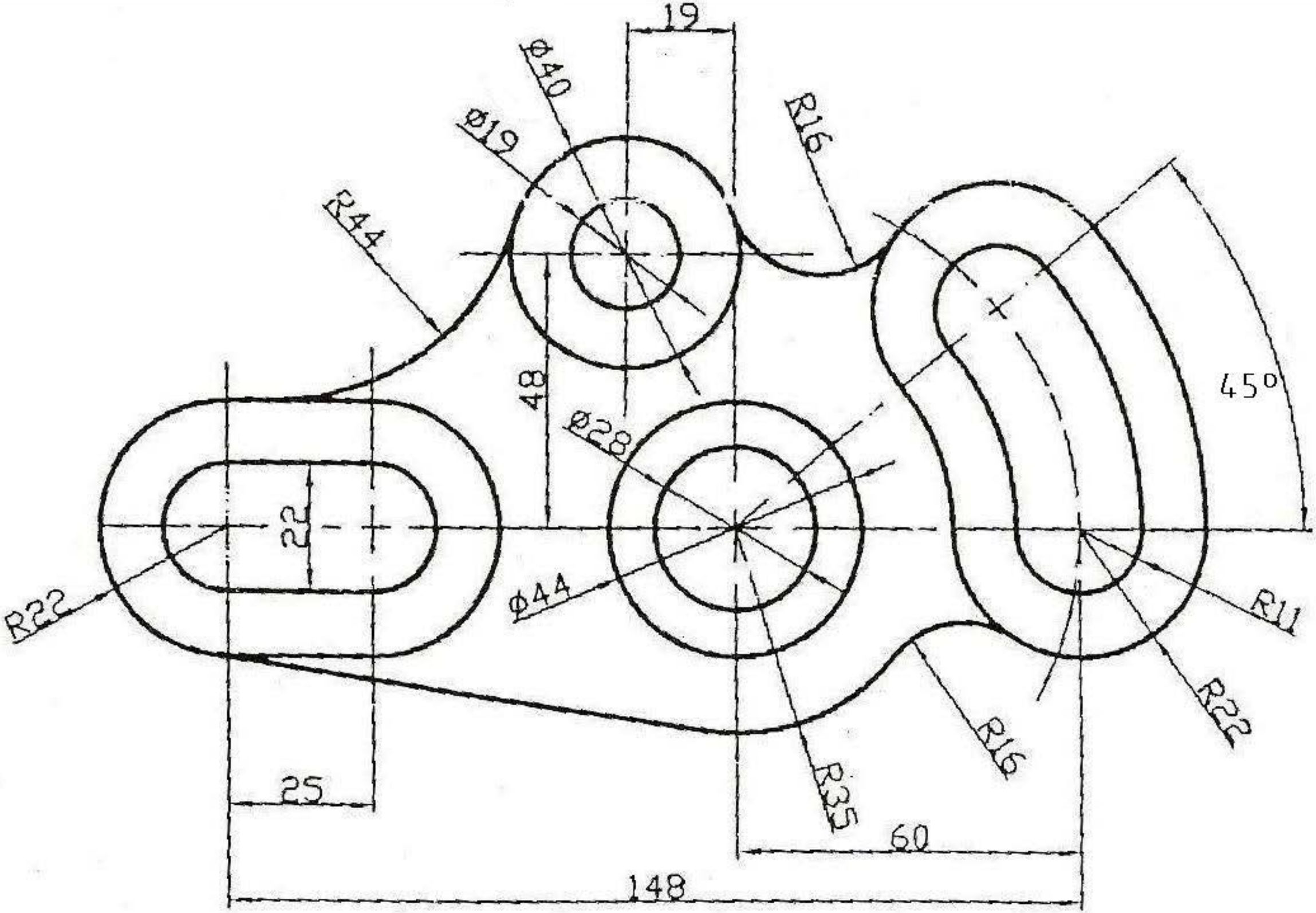
19
Ø40
Ø19
R16
R44
48
Ø28
45°
22
R22
Ø44
R11
R22
R16
R35
25
60
148